Купить дачу, дом, коттедж за 600 000 рублей на нет улицы,

Костромская область, Городской округ Кострома, Кострома, нет улицы,

600 000 Р
30 000Р за м^2

20.00 м^2
Общая

В продаже участок площадью 5 соток в СТ Знамя труда. На участке построен садовый домик, последние годы использовался как техническая постройка, требует ремонта. Участок правильной прямоугольной формы, проведена централизованная вода (в летний период), электричество, в скоро будет газ. Имеются плодово-ягодные кусты и деревья, большая теплица. В садовом товариществе практически все участки обрабатываются, дружные соседи! Рядом находится Дендропарки Берендеевка, пруды, рыбалка. К даче круглогодичный подъезд, ходит общественный транспорт. Доп. описание: требует ремонта/частичный ремонтТолько для клиентов компании «Этажи»: ФИНАНСОВАЯ ГАРАНТИЯ СДЕЛКИ впервые на рынке недвижимости! Номер в базе: 11518976. Район: Знамя Труда ст.

0 с 01.10.2024, обновлен 22.08.2025

Продавец: Этажи

Телефон: 8(960)744-81-50

Характеристики

Этажей всего	1	Наличие водоснабжения	нет
Наличие канализации	нет	Наличие электроснабжения	да
Наличие отопления	нет	Площадь участка	5 сот

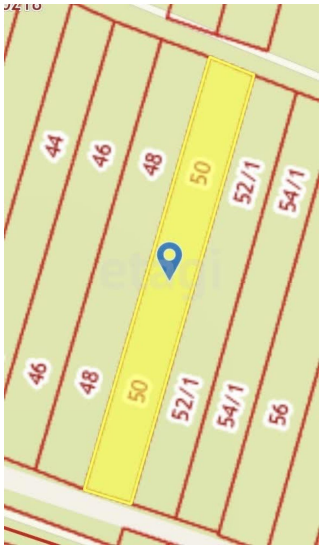
44
46
48
50
52/1
54/1
46
48
50
52/1
54/1
56

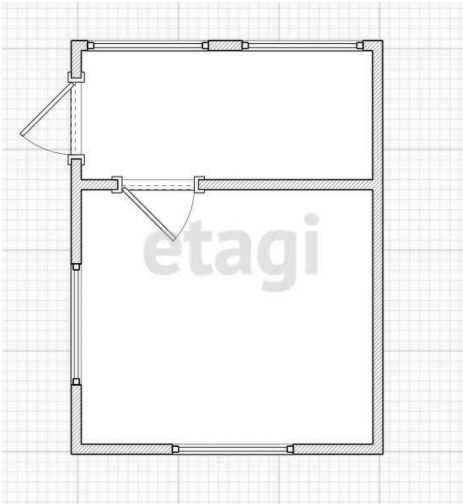
etagi